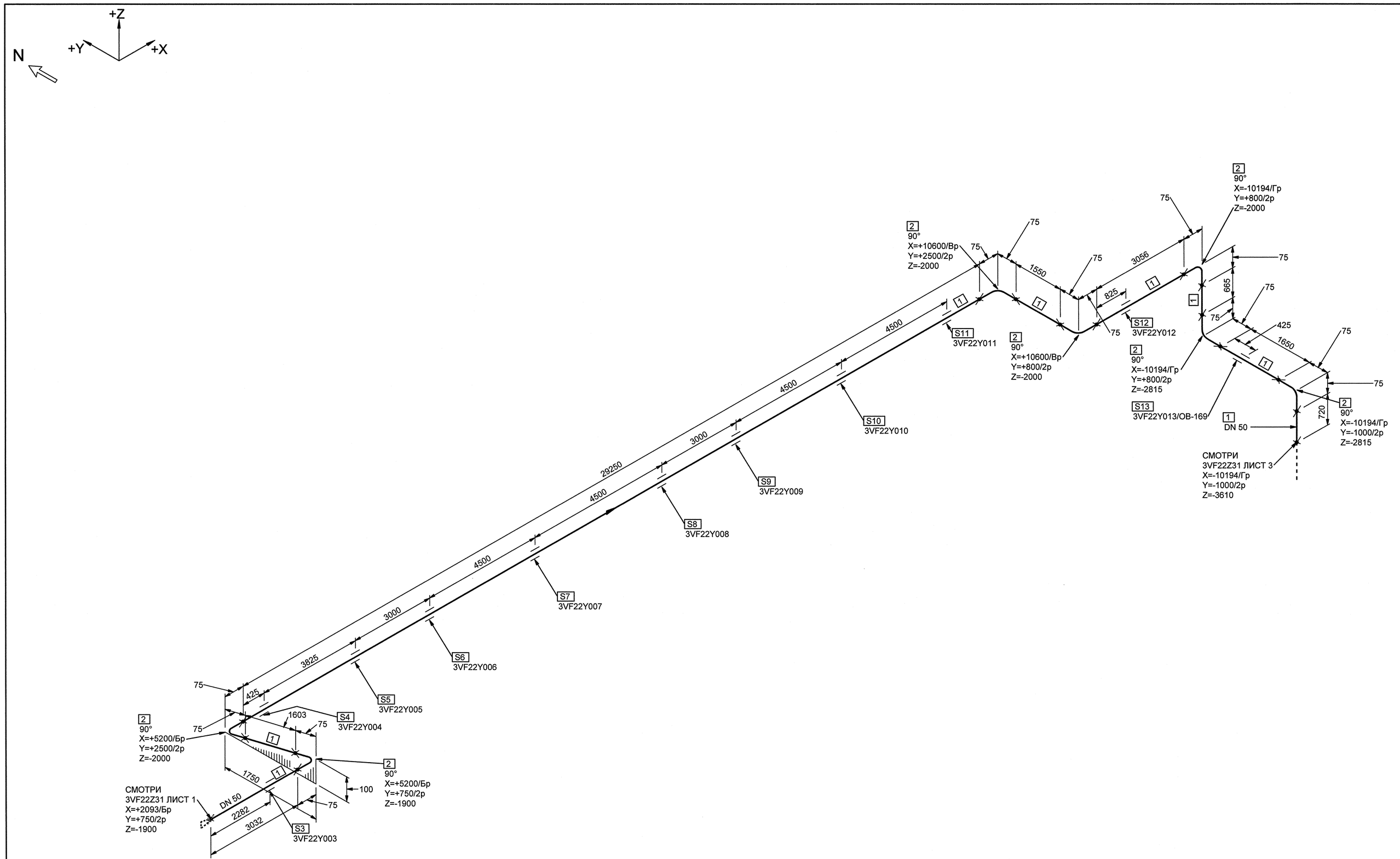

МОНТАЖНЫЕ ЭЛЕМЕНТЫ

ПОЗ	НАИМЕНОВАНИЕ	КОЛ	МАТЕРИАЛ	МАССА ЕД-ЦЫ, КГ
1	ОСТ 34-42-658-84 ТРУБА 57х3	41.526 М	20ТУ 14-3-190-2004	4.00
2	ОСТ 34 10.699-97 ОТВОД АС 90° 57х3.0	7	20ТУ 14-3-190-2004	0.50
3	3VF22Y003 ОПОРА СКОЛЬЗЯЩАЯ НАПРАВЛЯЮЩАЯ	1		-
4	3VF22Y004 ОПОРА СКОЛЬЗЯЩАЯ	1		-
5	3VF22Y005 ОПОРА СКОЛЬЗЯЩАЯ НАПРАВЛЯЮЩАЯ	1		-
6	3VF22Y006 ОПОРА СКОЛЬЗЯЩАЯ	1		-
7	3VF22Y007 ОПОРА НЕПОДВИЖНАЯ	1		-
8	3VF22Y008 ОПОРА СКОЛЬЗЯЩАЯ	1		-
9	3VF22Y009 ОПОРА СКОЛЬЗЯЩАЯ НАПРАВЛЯЮЩАЯ	1		-
10	3VF22Y010 ОПОРА СКОЛЬЗЯЩАЯ НАПРАВЛЯЮЩАЯ	1		-
11	3VF22Y011 ОПОРА СКОЛЬЗЯЩАЯ	1		-
12	3VF22Y012 ОПОРА СКОЛЬЗЯЩАЯ НАПРАВЛЯЮЩАЯ	1		-
13	3VF22Y013/ОВ-169 ПРОХОДКА НЕПОДВИЖНАЯ	1		-

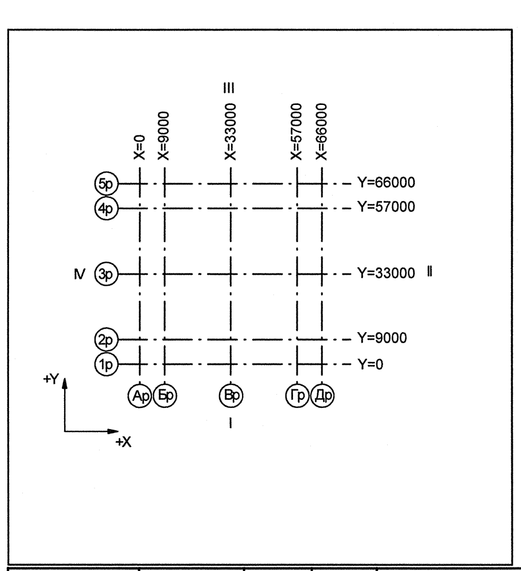

Номер трубопровода - V
Подведомственность - ПНАЭГ 7-008-89
Классификационное обозначение по НП-001-97 - 3НО
Группа по ПНАЭГ 7-008-89 - С
Класс безопасности по НП-001-97 - 3
Категория сейсмостойкости по НП-031-01 - I
Рабочие параметры: Рр= 0.58 МПа, tр=33°С
Параметры гидроиспытания: Рг=0.87 МПа, t не менее 5°С
Среда- Техническая вода группы А

Код блока	Трубопроводы проектируемые	Позиция детали	Условный проход	Координаты элементов в здании	Код оборудования/ Номер патрубка	Шов заводской	Шов монтажный	Резьбовое соединение	Позиция опоры Код опоры / код проходки	Направление среды	Переход	Штуцер	Код герметичной проходки/ код проходки
3TG11Z01_01		3	DN 100	Z+ 2700 X+ 175 Y- 2775	3TG11W01/N1				S8 3TG11Y01/РТ-997				3TG11J01/ ТГ-235

Изм.	Кол.уч.	Лист	№ док.	Подпись	Дата
1	-	Зам.	889-2	-	-
Инж.1к.		Куланова			07.11
Пров.вед.инж.		Верещова			07.11
Пров.нач.гр.		Жук			08.11
Н.контр.		Краснояров			08.11

АРХИВНЫЙ ЭКЗЕМПЛЯР

Инв. № подл. R3.00138.1.0.11
Лист 131

R3.VF10.3072.011.02.00.106

Ростовская АЭС Блок 3

Реакторное отделение
Негерметичная часть
Трубопроводы технической воды
группы "А".Обвязка вентустановок

Стадия	Лист	Листов
Р	2	3

Изометрический чертеж
3VF22Z31

ОАО "НИАЭП" 2012

Формат А1

Инв. N подл. R3.00138.1.0.11 | Подп. и дата | Взам. инв. N | ДОПОЛНИТЕЛЬНЫЕ ПОДПИСИ | ДОПОЛНИТЕЛЬНЫЕ ПОДПИСИ